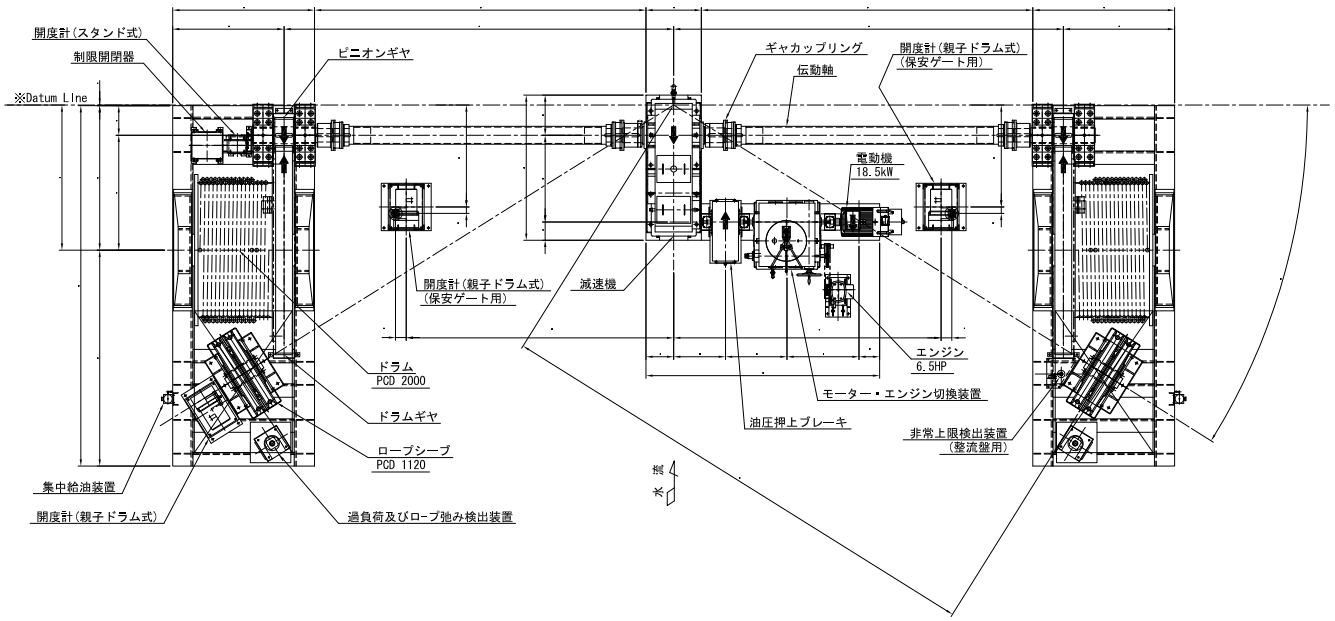
開度計(スタンド式)
制限開閉器
ピニオンギヤ
※Datum Line
ギャカップリング
伝動軸
開度計(親子ドラム式)
(保安ゲート用)
電動機
18.5kW
開度計(親子ドラム式)
(保安ゲート用)
減速機
ドラム
PCD 2000
エンジン
6.5HP
モーター・エンジン切換装置
油圧押上ブレーキ
ドラムギヤ
非常上限検出装置
(整流盤用)
ロープシーブ
PCD 1120
集中給油装置
開度計(親子ドラム式)
過負荷及びロープ弛み検出装置
長
水

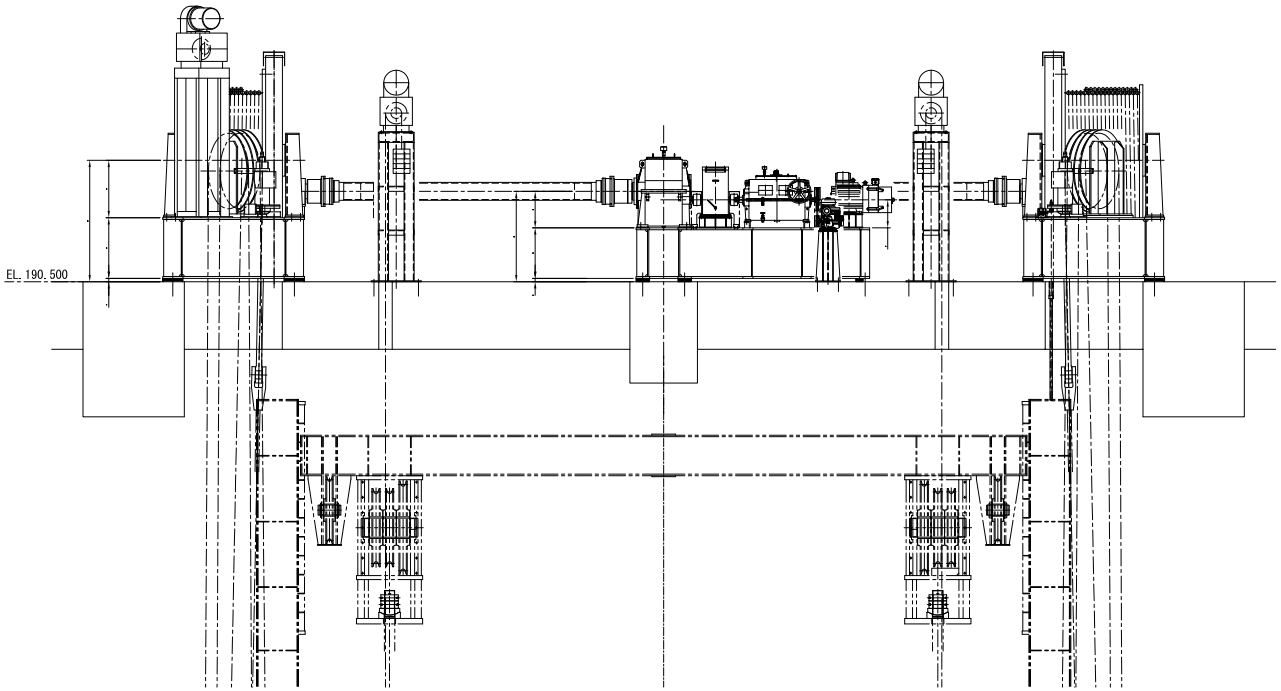
EL. 190.500

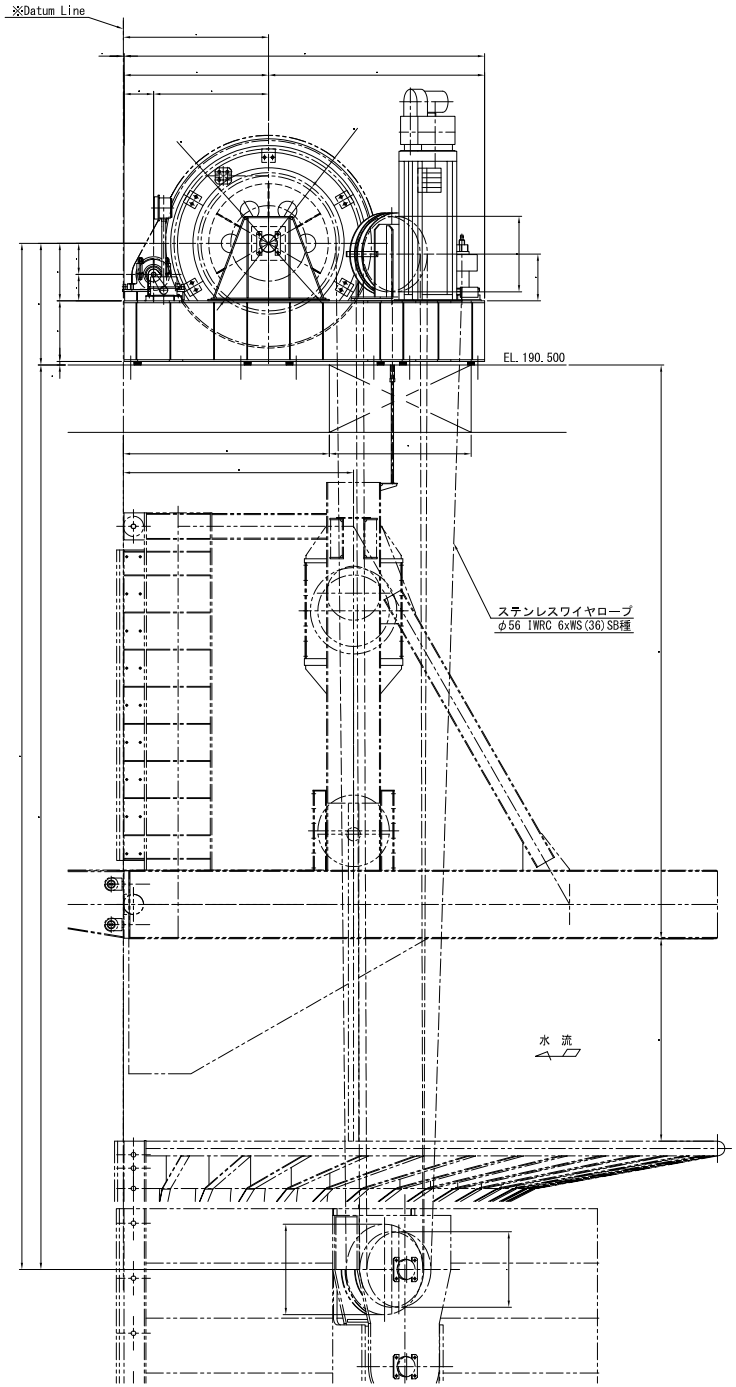
※Datum Line
EL. 190.500
ステンレスワイヤロープ
φ56 IWRC 6xWS(36)SB種
水 流

ワイヤドラム詳細
(S=1:20)
製作数：2 組（半数勝手違い）
本図は右岸側を示す。左岸側は勝手違いとする。

ドラム案内溝	
製作溝数	18
ネジ方向	右
捨　巻	3
巻　数	2層巻
ロープ径	φ56

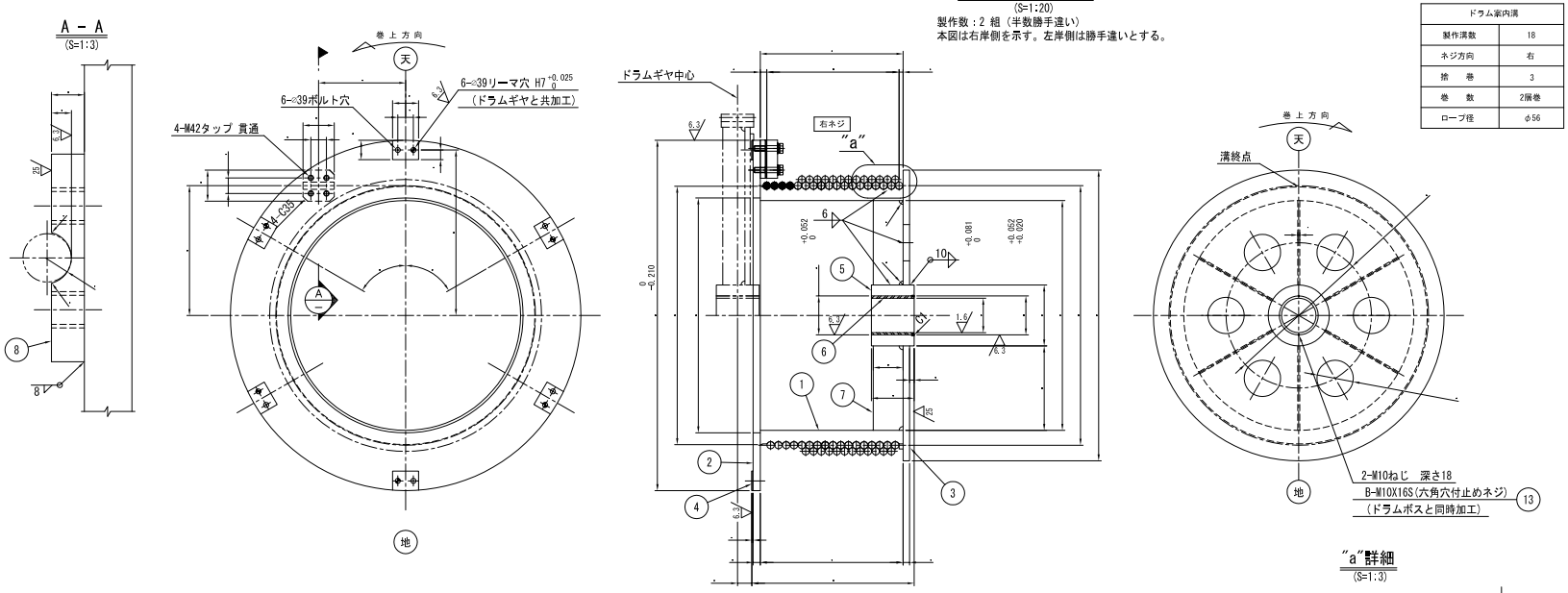

KEY - PLAN

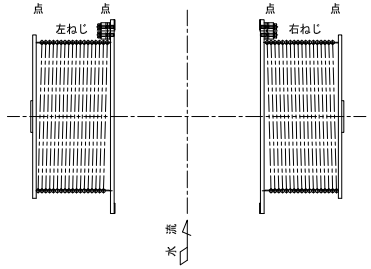

"a"詳細
(S=1:3)

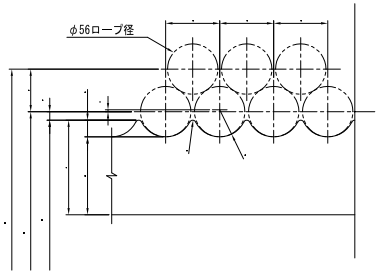

ロープガイド
(S=1:20)
製作数：2 組（半数勝手違い）
本図は右岸側を示す。左岸側は勝手違いとする。

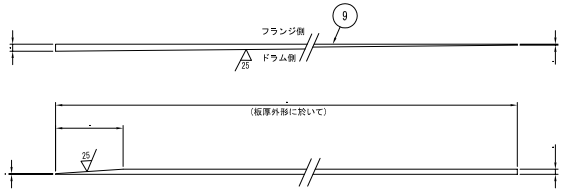

真円度加工要領
(S=1:20)
（ドラム外径の真円度を出すため 5mm 切削後、溝加工のこと。）

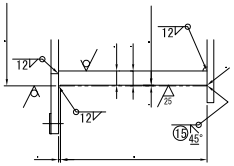

B － B
(S=1:3)

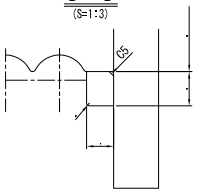

ロープ返し
(S=1:20)(製作数： 2組)
運転の結果必要であれば現地にて
適宜切断の上溶接取付のこと。

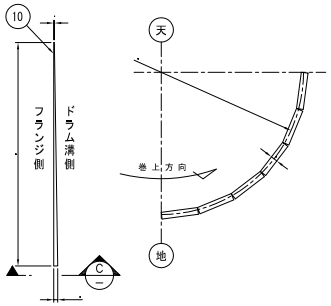

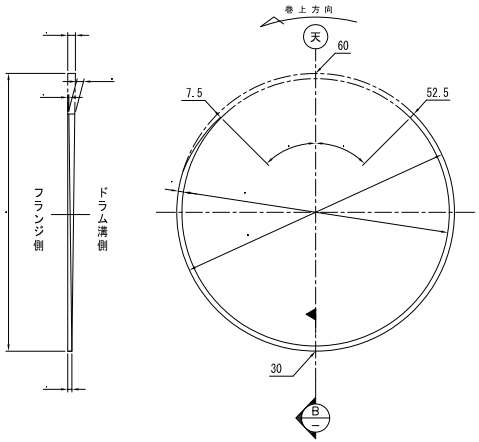

C － C
(S=1:3)

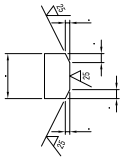

ワイヤロープ押え詳細
(S=1:3)

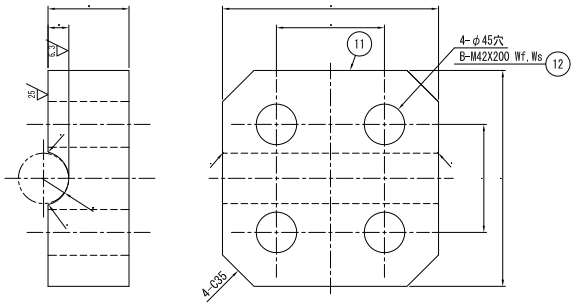

ドラムシェル継手部詳細
(S=1:3)

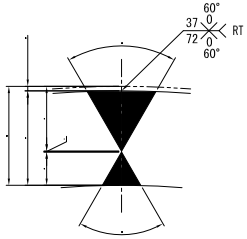

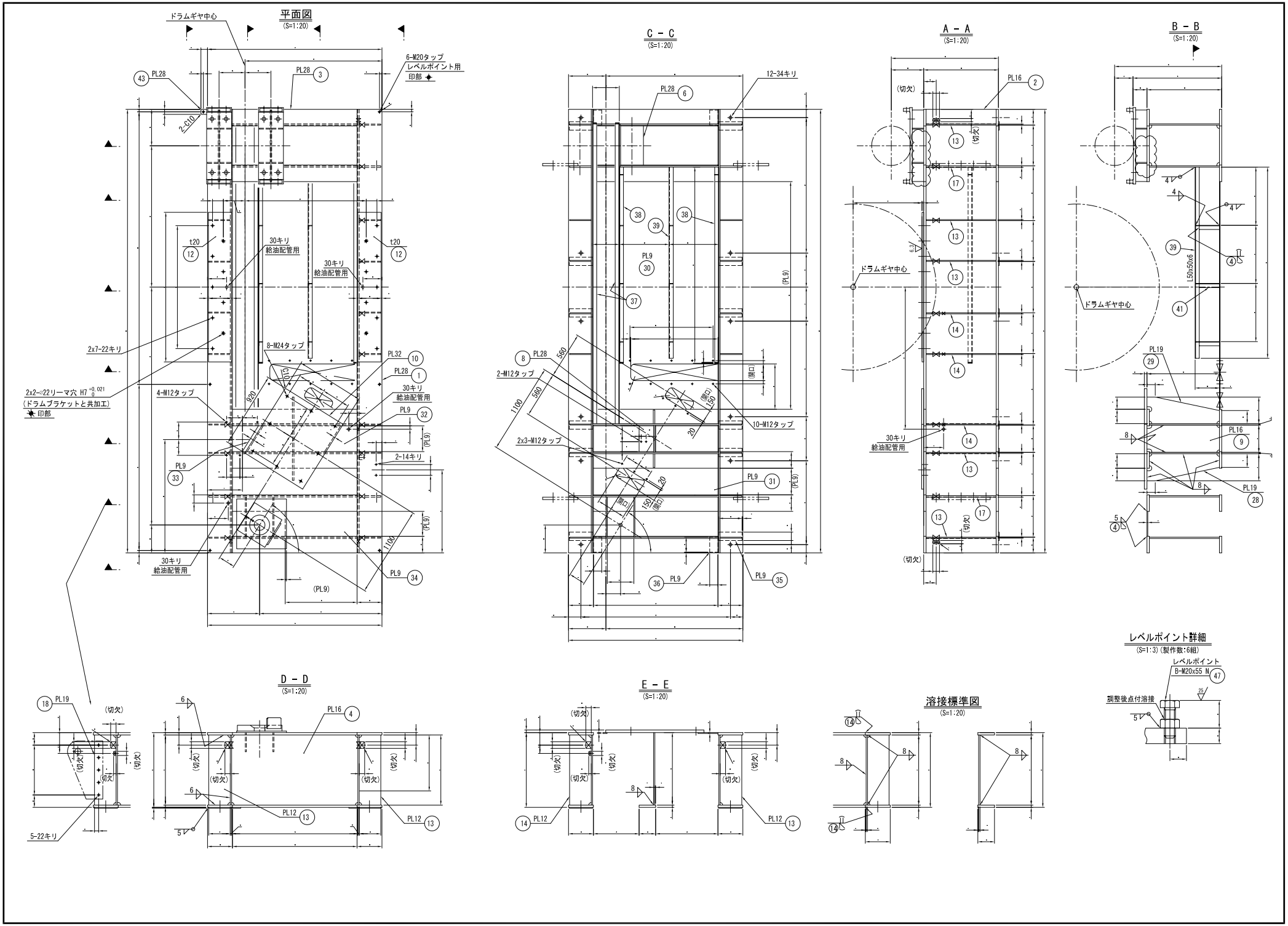
平面図
(S=1:20)
ドラムギヤ中心
6-M20タップ
レベルポイント用
印部
PL28
2-C10
30キリ
給油配管用
t20
2x7-22キリ
8-M24タップ
PL32
PL28
2x2-φ22リーマ穴 H7 +0.021 0
(ドラムブラケットと共加工)
印部
4-M12タップ
PL9
2-14キリ
C - C
(S=1:20)
12-34キリ
2-M12タップ
10-M12タップ
2x3-M12タップ
開口
A - A
(S=1:20)
(切欠)
B - B
(S=1:20)
L50x50x6
D - D
(S=1:20)
5-22キリ
E - E
(S=1:20)
溶接標準図
(S=1:20)
レベルポイント詳細
(S=1:3)(製作数:6組)
レベルポイント
B-M20x55 N
調整後点付溶接